DISTINTA ARMATURA TRAVI 1° IMPALCATO

Trave 14-16-11

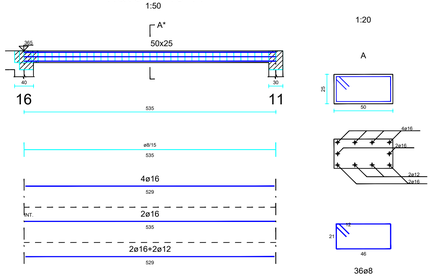

Trave 15-13-12

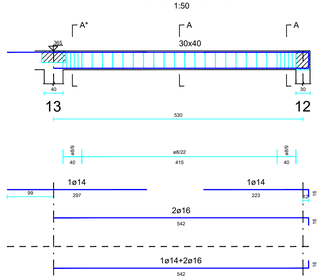

Trave 9-10

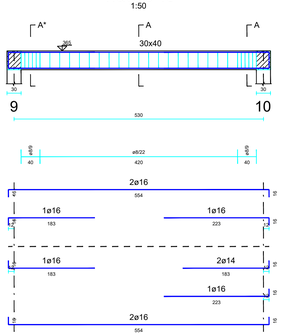

Trave 9-16-13

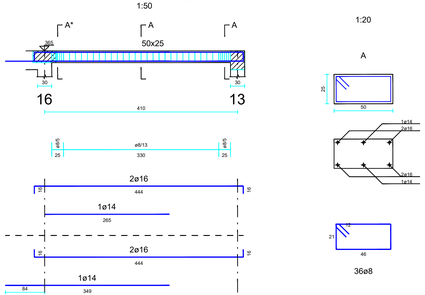

Trave 14-16-11

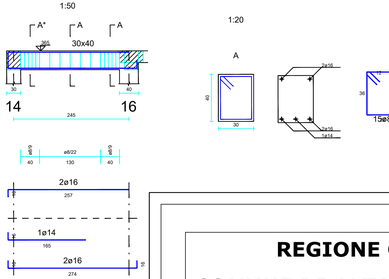

Trave 10-11-12

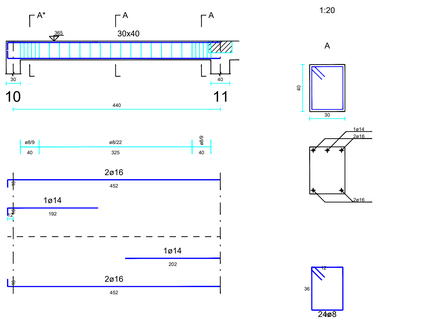

Trave 9-16-13

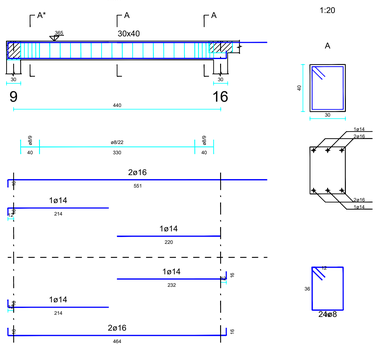

Trave 14-15

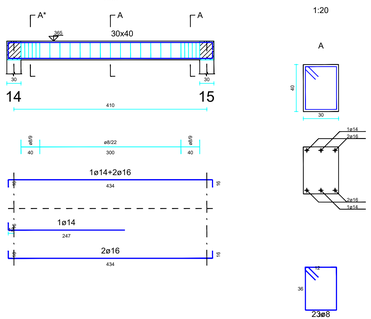

Trave 15-13-12

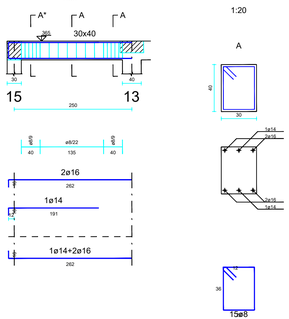

Trave 10-11-12

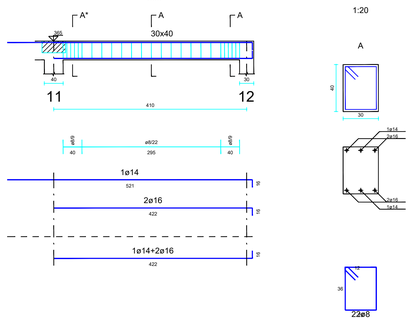

CARATTERISTICHE DEI MATERIALI

CALCESTRUZZO
Classe di resistenza minima a compressione : C25/30

ACCIAIO IN BARRE PER CEMENTO ARMATO
B450C controllato in stabilimento

REGIONE CAMPANIA

COMUNE DI ALTAVILLA SILENTINA

PROVINCIA DI SALERNO

Unione Europea

REGIONE CAMPANIA

PROGETTO DI FATTIBILITA' TECNICA ED ECONOMICA

TITOLO DEL PROGETTO:

IMPIANTO DI DEPURAZIONE DELLE ACQUE REFLUE URBANE A SERVIZIO DEL COMUNE DI ALTAVILLA SILENTINA (SA)

ELABORATO:

LOCALE UFFICIO - DISTINTA ARMATURE TRAVI DI ELEVAZIONE

RESPONSABILE UNICO DEL PROCEDIMENTO

VISTO IL SINDACO

SCALA: Varie

DATA : Maggio 2026

TAVOLA 09.4

Il progettista:
U.T.C. del Comune di Altavilla Silentina